Holzfenster "Historia"

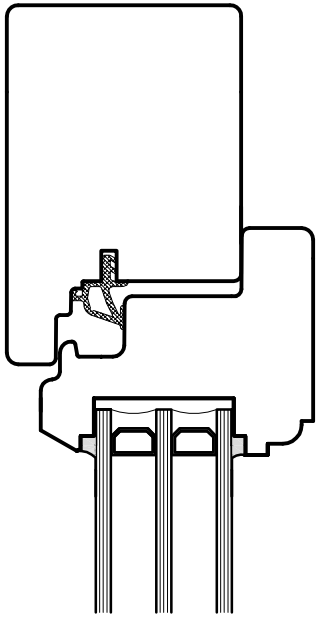

Schnitt seitlich und oben

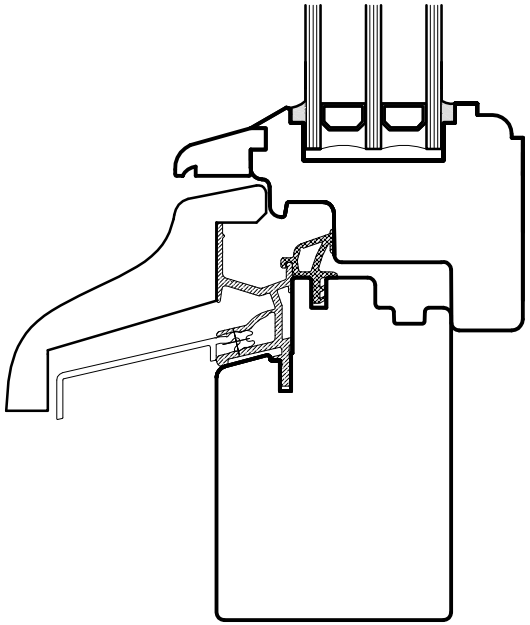

Schnitt unten

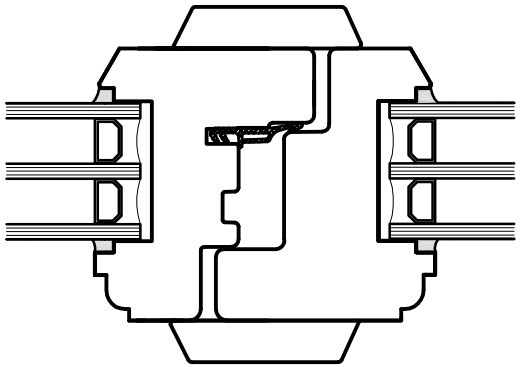

Schnitt Mittelpartie

Schreinerei
Meier AG

6144 Zell
T 041 988 15 75
schreinerei-meier.ch

Ihr Partner für innovative Fenstertechnik und kreative Schreinerarbeiten